АО «АСТРАЛ СНГ»
Российская Федерация, 127473, г. Москва,
Ул. Краснопролетарская д.16, стр. 2, п.5.
Тел.: +7 495 645-45-51
e-mail: info@astralpool.ru
www.astralpool.ru, www.fluidra.ru

ПРОЖЕКТОР LUMIPLUS S-LIM

РУКОВОДСТВО ПО УСТАНОВКЕ И ТЕХНИЧЕСКОМУ ОБСЛУЖИВАНИЮ

АО «АСТРАЛ СНГ»
Российская Федерация, 127473, г. Москва,
Ул. Краснопролетарская д.16, стр. 2, п.5.
Тел.: +7 495 645-45-51
e-mail: info@astralpool.ru
www.astralpool.ru, www.fluidra.ru

ВНИМАНИЕ: Руководство по техническому обслуживанию, которое вы сейчас держите в руках, содержит важную информацию относительно необходимых для применения мер безопасности при установке и запуске. Поэтому лицо, проводящее установку, а также пользователь должны прочитать данную инструкцию перед установкой или запуском.
Сохраните данное руководство, чтобы обращаться к нему в будущем.

Для обеспечения оптимальных рабочих характеристик прожектора LumiPlus S-Lim, следуйте приведенным ниже указаниям:

1. ПРОВЕРЬТЕ СОДЕРЖИМОЕ УПАКОВКИ:

В состав комплекта поставки входят:

- Прожектор в сборе
- Крестовина крепления
- Руководство по установке и техническому обслуживанию
- Гарантия
- Пакет с крепежными деталями
- Руководство по электрическим соединениям

ХАРАКТЕРИСТИКИ МОДЕЛЕЙ

LumiPlus S-Lim 1.11				LumiPlus S-Lim 2.11			
Бассейн	**Свет**	**Лицевая панель**		**Бассейн**	**Свет**	**Лицевая панель**	
		АБС-смолы	**Нержавеющая сталь**			**АБС-смолы**	**Нержавеющая сталь**
Бетон	Красный-зеленый-синий (RGB)	56022	56023	**Бетон**	Красный-зеленый-синий (RGB)	56010	56011
	Одноцветный	56030	56031		Одноцветный	56018	56019
	RGB-DMX (различные световые эффекты с управлением через цифровой протокол)	56026	56027		RGB-DMX (различные световые эффекты с управлением через цифровой протокол)	56014	56015
Изготовленный заводским способом	Красный-зеленый-синий (RGB)	56024	56025	**Изготовленный заводским способом**	Красный-зеленый-синий (RGB)	56012	56013
	Одноцветный	56032	56033		Одноцветный	56020	56021
	RGB-DMX (различные световые эффекты с управлением через цифровой протокол)	56028	56029		RGB-DMX (различные световые эффекты с управлением через цифровой протокол)	56016	56017

2. ОБЩИЕ ХАРАКТЕРИСТИКИ:

Прожектор спроектирован для работы полностью погруженным в воду. Прожектор является электрическим прибором Класса III с очень низким безопасным напряжением **(12 В переменного тока).**
Прожектор отвечает требованиям уровня защиты IPX8 (защищенность от проникновения пыли, твердых частиц и влажности) при стандартной глубине погружения 2 м.
Прожектор соответствует требованиям международных стандартов по безопасности для световых приборов, в частности, стандарту EN 60598-2-18. СВЕТОВЫЕ ПРИБОРЫ, ЧАСТЬ 2: СПЕЦИАЛЬНЫЕ ТРЕБОВАНИЯ, РАЗДЕЛ 18 ОСВЕТИТЕЛЬНЫЕ ПРИБОРЫ ДЛЯ ПЛАВАТЕЛЬНЫХ БАССЕЙНОВ И АНАЛОГИЧНЫХ СФЕР ПРИМЕНЕНИЯ.
Изготовитель не несет ответственности в случаях, если при сборке, установке или запуске были установлены или использовались любые электронные компоненты, произведенные на любых предприятиях, кроме предприятий самого изготовителя.

3. УСТАНОВКА:

- Для того чтобы правильно осветить плавательный бассейн, мы рекомендуем:
  Устанавливать по одному прожектору серии LumiPlus S-Lim 1.11 на каждые 20 кв. метров поверхности воды.
  Устанавливать по одному прожектору серии LumiPlus S-Lim 2.11 на каждые 25 кв. метров поверхности воды.
  Примечание: Рекомендация справедлива для бассейнов светлых тонов. Для бассейнов более темных тонов или для бассейнов из нержавеющей стали мы рекомендуем увеличить количество прожекторов на кв. м.
- Для того чтобы предотвратить слепящий свет, прожекторы должны устанавливаться таким образом, чтобы они не были направлены на жилые дома или на стандартные точки, с которых производится наблюдение за бассейном.
- В случае использования светильника в тренировочных или спортивных бассейнах, прожекторы должны устанавливаться на боковых стенках, чтобы не ослеплять пловцов.
- **Если вы хотите заменить обычные прожекторы на прожекторы со светоизлучающими диодами (СИД) с использованием уже существующей электропроводки, настоятельно рекомендуется производить сращивание**

АО «АСТРАЛ СНГ»
Российская Федерация, 127473, г. Москва,
Ул. Краснопролетарская д.16, стр. 2, п.5.
Тел.: +7 495 645-45-51
e-mail: info@astralpool.ru
www.astralpool.ru, www.fluidra.ru

проводов с использованием синтетических смол. Не рекомендуется при соединении концов проводов пытаться использовать силикон. Ни при каких обстоятельствах нельзя производить никаких действий с внутренними частями прожектора, поскольку это повлечет за собой отмену гарантийных обязательств.

- Прожектор должен размещаться на стене бассейна приблизительно на 400-700 мм ниже поверхности воды (рис. 5). Метод установки крестового крепления на стенке бассейна зависит от того, предназначен прожектор для бетонных бассейнов или для бассейнов заводского изготовления.
- Для моделей LumiPlus 2.11 соблюдать направление установки прожектора, т.е. чтобы надпись "Верх" (TOP) находилась сверху.

Бетонный бассейн (см. Рис. 1)
Поместите крестообразное крепление прожектора LumiPlus S-Lim (№ 1) в намеченное для установки место. Отметьте точки для отверстий. Просверлите отверстия сверлом Ø 6 и вставьте 4 крепежных блока (№ 2).
При помощи четырех винтов закрепите на стене крестообразное крепление (Рис. 3).
Поместите электромонтажную трубу (№ 4, Рис. 3) в левый верхний квадрант крестообразного крепления в соответствии с указанными размерами.

Бассейны заводского изготовления (см. Рис. 2)
Поместите крестообразное крепление прожектора LumiPlus S-Lim (№ 1) в намеченное для установки место. Отметьте точки для отверстий. Просверлите отверстия сверлом Ø 6.
При помощи четырех винтов (№ 5) и четырех О-образных колец (№ 6) зафиксируйте крестообразное крепление на внутренней стенке плавательного бассейна, поместите 4 фланцевых соединения (№ 7) между креплением и прослойкой. С внешней стороны плавательного бассейна установите четыре шайбы (№ 8) и 4 гайки (№ 9).
Поместите электромонтажную трубу (№ 4) в левый верхний квадрант крестообразного крепления в соответствии с размерами, указанными на Рис. 3. При помощи торцевого наконечника (№ 10) и гайки электромонтажной трубы (№ 11) проведите фиксацию с внешней стороны плавательного бассейна.

4. СБОРКА:

В комплект поставки прожектора входит 2,5-метровый кабель. Его нужно проложить в электромонтажной трубе, оставив приблизительно 1,5 метра для того, чтобы можно было вытащить прожектор на бортик бассейна, если потребуется провести с ним какие-либо работы (Рис. 5). Смотайте кабель против часовой стрелки под фиксирующими креплениями (Рис. 6).
Плотно затяните гайку сальникового уплотнения (№ 9) (Рис. 7).
Снимите крышку, закрывающую установочный винт (Рис. 8-9). Для фиксации прожектора на крестовом креплении, убедитесь в том, что слово "Верх" (TOP) находится сверху. Приложите защелку к нижней части крестообразного крепления. После этого с усилием нажмите на верхнюю часть до тех пор, пока прожектор не зафиксируется на крестообразном креплении. Закрутите верхний винт и установите крышку (Рис. 10). Для перемещения прожектора на бортик плавательного бассейна (Рис. 5) следует снять крышку с названием. Следует вывернуть винт, как это показано на Рис. 9. Затем вытянуть прожектор вверх до тех пор, пока он не освободится из расположенных внизу креплений (Рис. 10), после чего его можно будет вытянуть из бассейна.
Внимание:

- Перед выполнением любых операций необходимо убедиться в том, что прожектор НЕ находится под напряжением.

5. ПРЕДУПРЕЖДЕНИЯ ОТНОСИТЕЛЬНО БЕЗОПАСНОСТИ:

- **Лица, ответственные за проведение сборки, должны иметь соответствующую подготовку для проведения этих работ.**
- **Избегайте контактов с проводами под напряжением.**
- **Соблюдайте действующие стандарты относительно предотвращения несчастных случаев.**
- **В этой связи должны соблюдаться стандарты IEC 364-7-702: ЭЛЕКТРОПРОВОДКА В ЗДАНИЯХ. СПЕЦИАЛЬНАЯ ЭЛЕКТРОПРОВОДКА. ПЛАВАТЕЛЬНЫЕ БАССЕЙНЫ.**
- **Все работы по техническому обслуживанию должны проводиться при отключенном электропитании.**

6. ПРЕДУПРЕЖДЕНИЯ ОТНОСИТЕЛЬНО СБОРКИ И РАБОТЫ:

- **В данном изделии не рекомендуется использовать герметизирующие замазки, и, в любом случае, вы должны использовать только продукты, специально предназначенные для работы с АБС-смолами. Использование универсальных продуктов не допускается.**
- **Прожектор может использоваться ИСКЛЮЧИТЕЛЬНО С ЗАЩИТНЫМ ТРАНСФОРМАТОРОМ.**

АО «АСТРАЛ СНГ»
Российская Федерация, 127473, г. Москва,
Ул. Краснопролетарская д.16, стр. 2, п.5.
Тел.: +7 495 645-45-51
e-mail: info@astralpool.ru
www.astralpool.ru, www.fluidra.ru

- **Изготовитель не несет ответственности в случаях, если при сборке, установке или запуске были установлены или использовались любые электронные компоненты, произведенные на любых предприятиях, кроме предприятий самого изготовителя.**
- **Установщик должен убедиться в том, что через подводы электрических кабелей в прожектор не попала вода.**
- **Данный прожектор стоек к описанным ниже материалам, используемым для обработки бассейна, если концентрации не превышают указанные ниже значения:**

ТИП СРЕДСТВА ДЛЯ ОБРАБОТКИ	КОНЦЕНТРАЦИЯ В ВОДЕ
Хлорин	2 г/л
Бром	5 г/л
Солевой электролиз (NaCl)	6 г/л

Внимание: Следует принять во внимание, что водородный показатель Ph воды в бассейне всегда должен быть между 7,2 и 7,6.

АО «АСТРАЛ СНГ»
Российская Федерация, 127473, г. Москва,
Ул. Краснопролетарская д.16, стр. 2, п.5.
Тел.: +7 495 645-45-51
e-mail: info@astralpool.ru
www.astralpool.ru, www.fluidra.ru

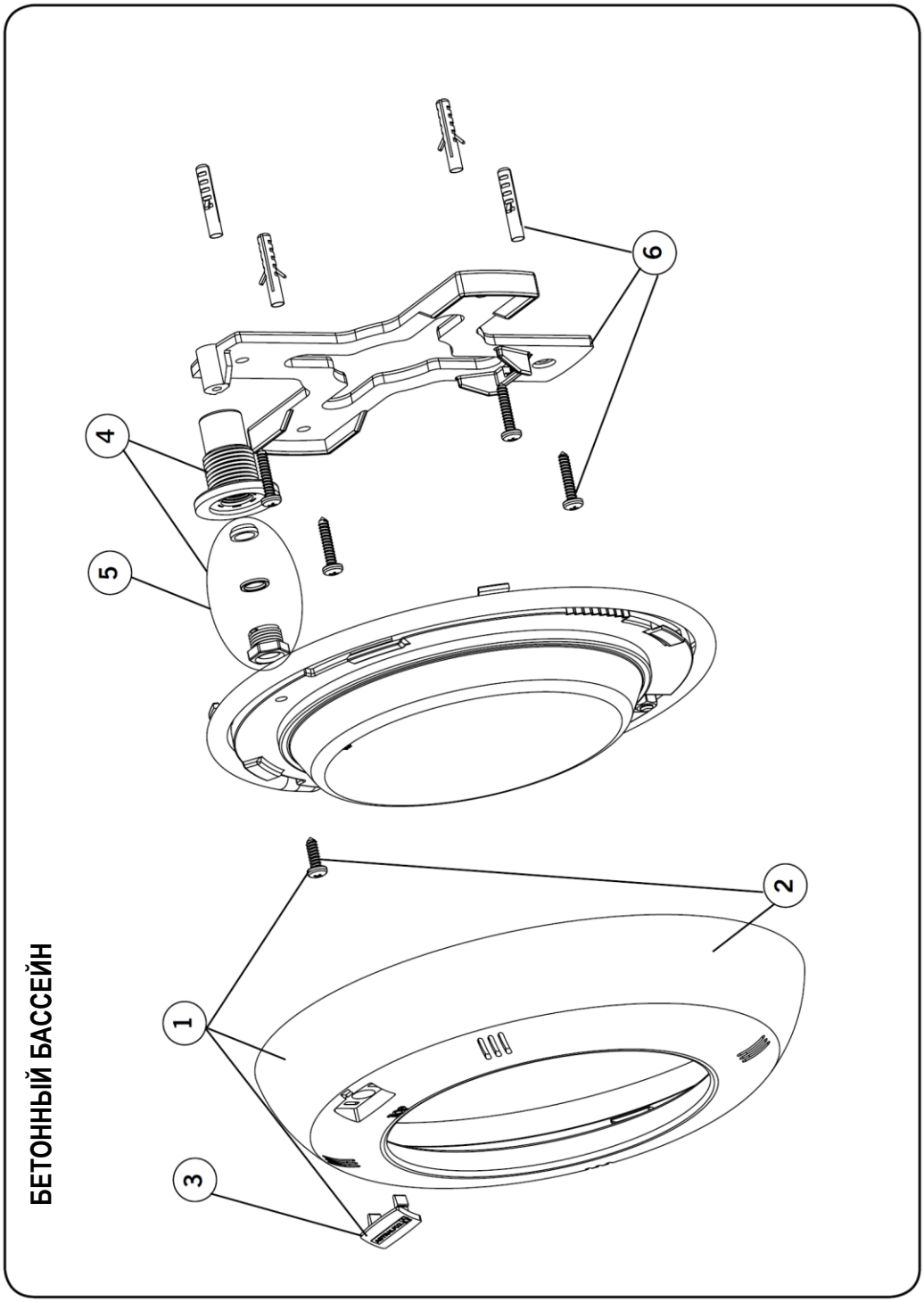

Позиция	Код	Описание
1	4403010008	СИД ПЛОСКОЙ ЛИЦЕВОЙ ПАНЕЛИ
2	4403010009	СИД НЕРЖАВЕЮЩЕГО ДЕКОРАТИВНОГО КОЛЬЦА
3	4403010010	НАКЛАДКА

Позиция	Код	Описание
4	4403011907	СОЕДИНИТЕЛЬ ЭЛЕКТРОМОНТАЖНОЙ ТРУБЫ
5	4403012704	САЛЬНИКОВАЯ МАНЖЕТА PG-9
6	4403010106	УСТАНОВОЧНЫЕ ВСТАВКИ И ВИНТЫ

АО «АСТРАЛ СНГ»
Российская Федерация, 127473, г. Москва,
Ул. Краснопролетарская д.16, стр. 2, п.5.
Тел.: +7 495 645-45-51
e-mail: info@astralpool.ru
www.astralpool.ru, www.fluidra.ru

БАССЕЙН ЗАВОДСКОГО ИЗГОТОВЛЕНИЯ

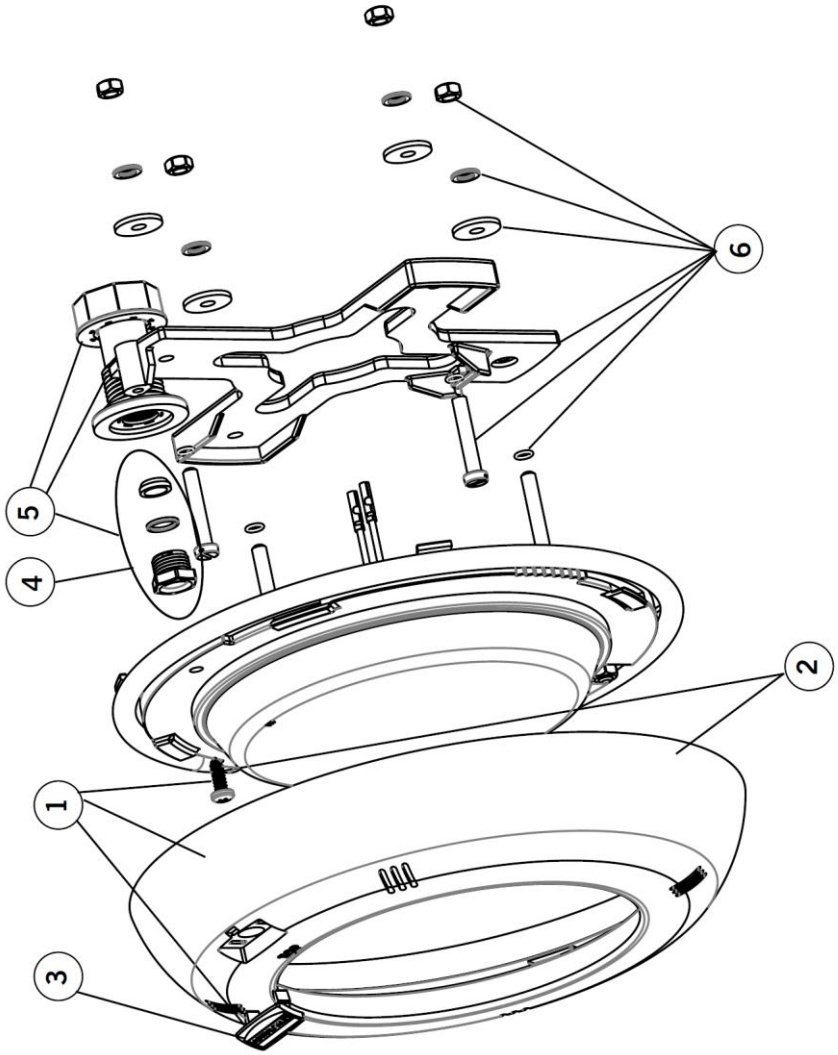

Позиция	Код	Описание
1	4403010008	СИД ПЛОСКОЙ ЛИЦЕВОЙ ПАНЕЛИ
2	4403010009	СИД НЕРЖАВЕЮЩЕГО ДЕКОРАТИВНОГО КОЛЬЦА
3	4403010010	НАКЛАДКА

Позиция	Код	Описание
4	4403010707	САЛЬНИКОВАЯ МАНЖЕТА КОРПУСА
5	4403012704	САЛЬНИКОВАЯ МАНЖЕТА PG-9
6	4403010706	УСТАНОВОЧНЫЕ ВСТАВКИ И ВИНТЫ

АО «АСТРАЛ СНГ»
Российская Федерация, 127473, г. Москва,
Ул. Краснопролетарская д.16, стр. 2, п.5.
Тел.: +7 495 645-45-51
e-mail: info@astralpool.ru
www.astralpool.ru, www.fluidra.ru

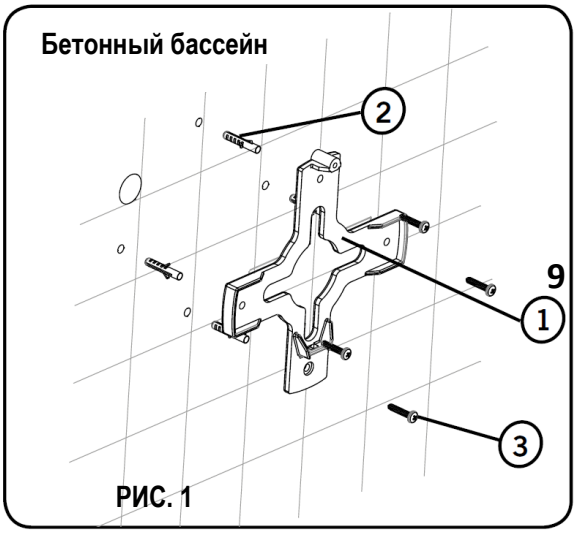

РИС. 1

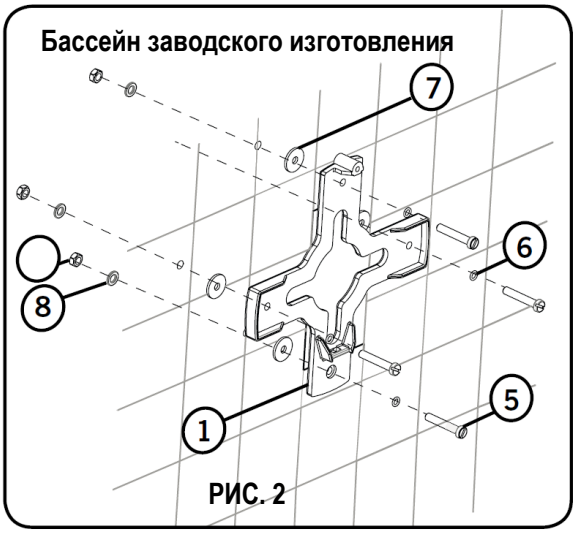

РИС. 2

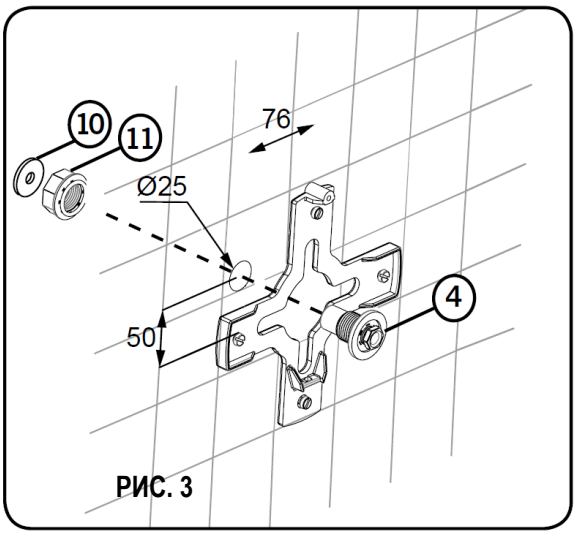

РИС. 3

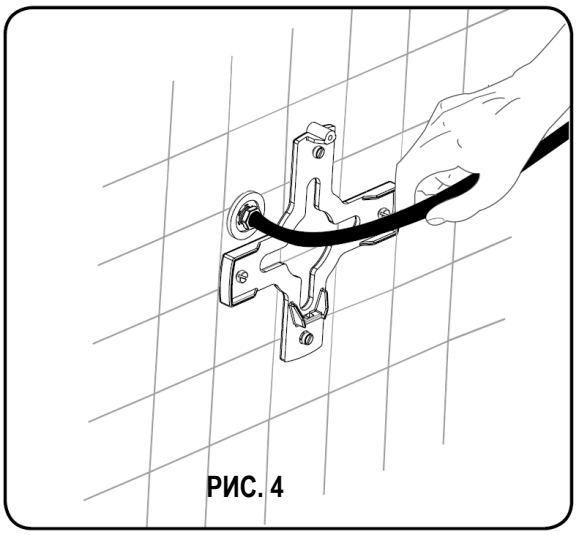
РИС. 4

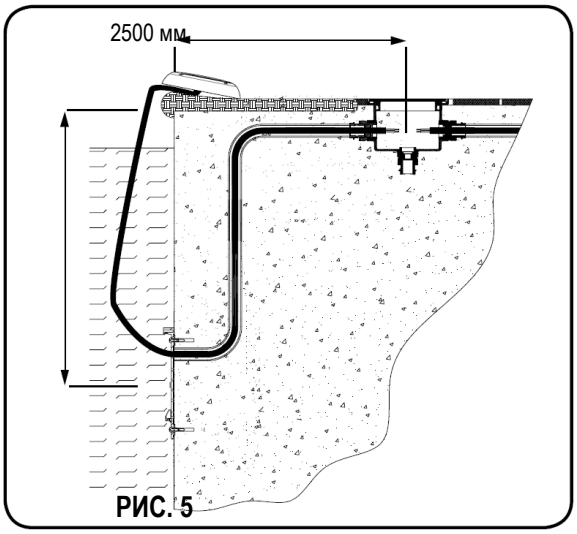

РИС. 5

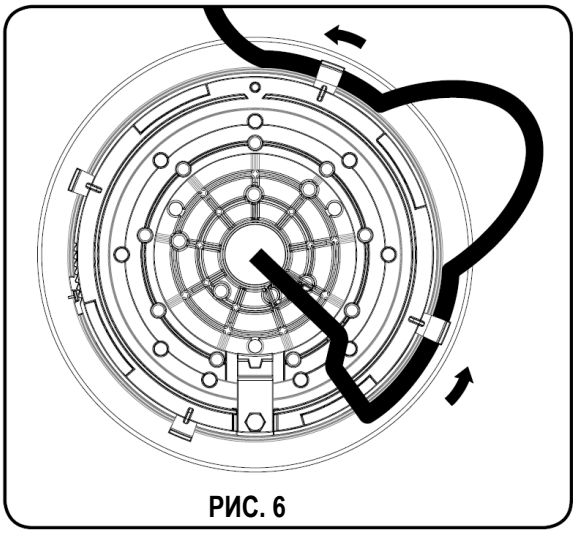
РИС. 6

АО «АСТРАЛ СНГ»
Российская Федерация, 127473, г. Москва,
Ул. Краснопролетарская д.16, стр. 2, п.5.
Тел.: +7 495 645-45-51
e-mail: info@astralpool.ru
www.astralpool.ru, www.fluidra.ru

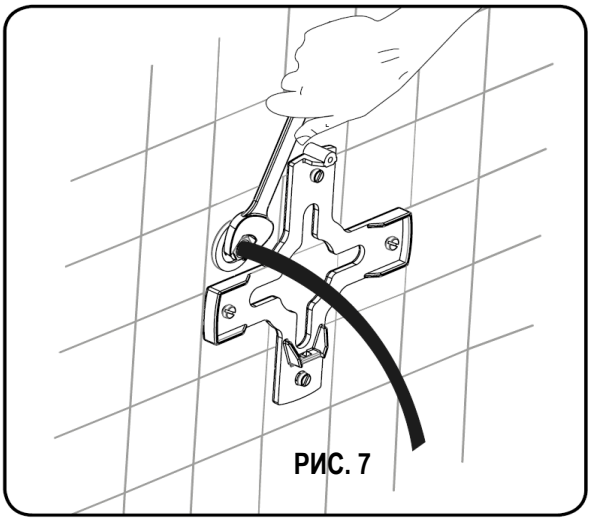

РИС. 7

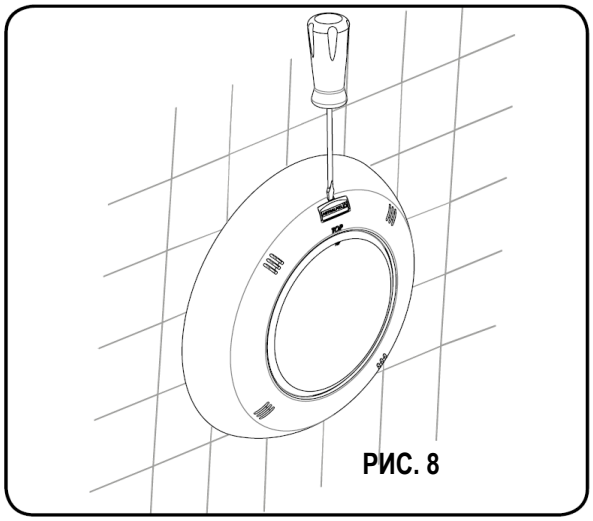

РИС. 8

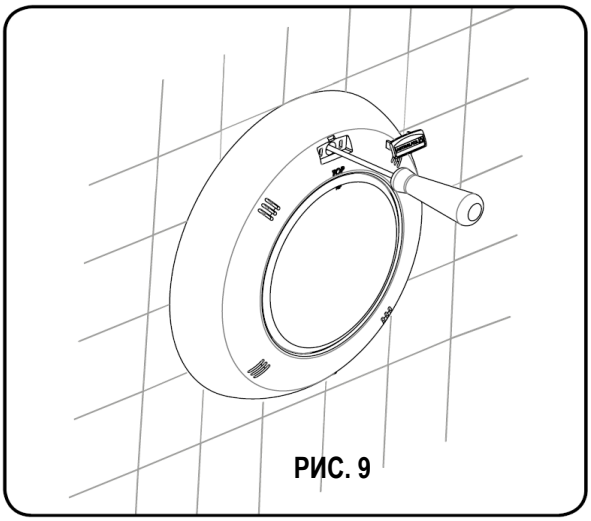

РИС. 9

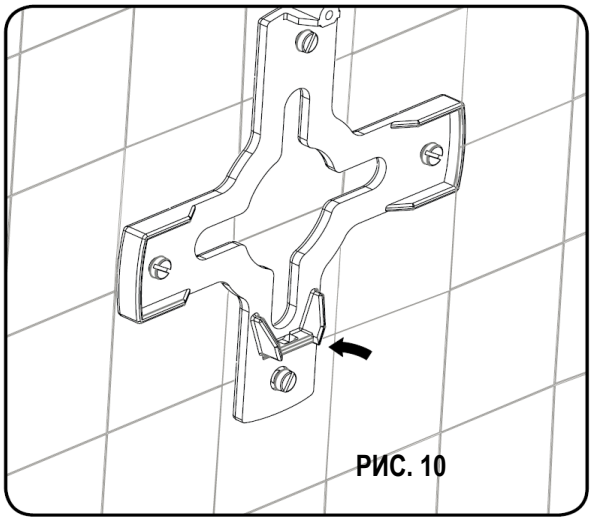

РИС. 10

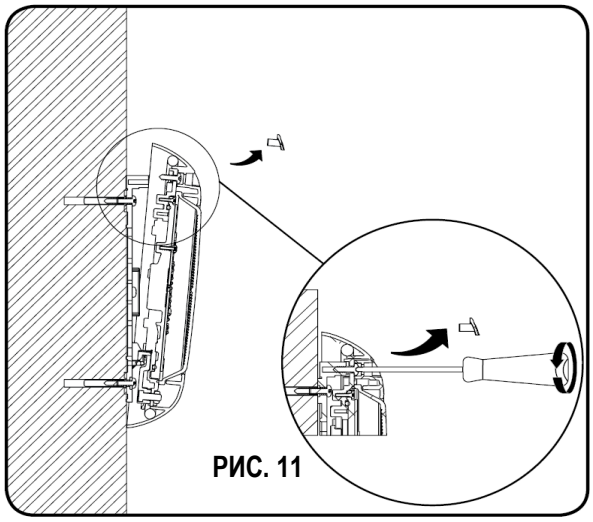

РИС. 11

АО «АСТРАЛ СНГ»
Российская Федерация, 127473, г. Москва,
Ул. Краснопролетарская д.16, стр. 2, п.5.
Тел.: +7 495 645-45-51
e-mail: info@astralpool.ru
www.astralpool.ru, www.fluidra.ru

SACOPA, S.A.U.

RUS **ПРОДУКТЫ:** ПОДВОДНЫЙ ПРОЖЕКТОР LUMIPLUS S-LIM

ДЕКЛАРАЦИЯ СООТВЕТСТВИЯ ЕВРОПЕЙСКОГО СОЮЗА

Указанные выше продукты соответствуют требованиям следующих документов:
Директива ЕС по Электромагнитной совместимости 2004/108/EEC.
Технический регламент безопасности низковольтового оборудования 2006/95/EEC.
Европейский стандарт EN 60598-1, EN 60598-2-18 и все поправки к ним.

Sant Jaume de Llierca Октябрь 2010 г.

Подпись / Должность:

SACOPA, S.A.U.
Pol. Ind. Poliger Sud – Sector I
17854 SAINT JAUME DE LLIERCA
SPAIN (ИСПАНИЯ)

(подпись)

Управляющий

АО «АСТРАЛ СНГ»
Российская Федерация, 127473, г. Москва,
Ул. Краснопролетарская д.16, стр. 2, п.5.
Тел.: +7 495 645-45-51
e-mail: info@astralpool.ru
www.astralpool.ru, www.fluidra.ru

РАЗМЕРЫ

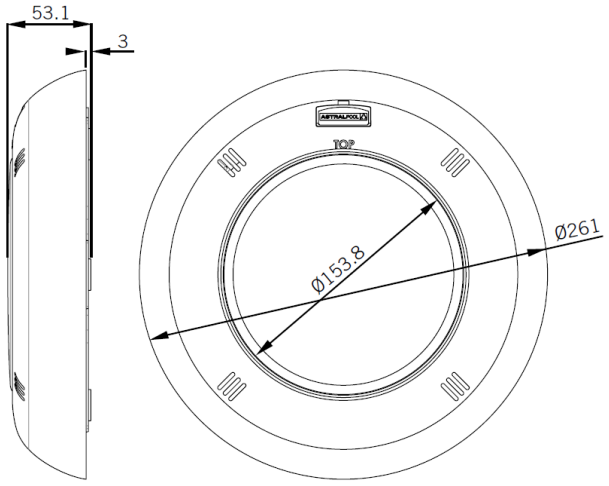

LumiPlus S-Lim 1.11				LumiPlus S-Lim 2.11			
Бассейн	**Свет**	**Лицевая панель**		**Бассейн**	**Свет**	**Лицевая панель**	
		АБС-смолы	**Нержавеющая сталь**			**АБС-смолы**	**Нержавеющая сталь**
Бетон	Красный-зеленый-синий (RGB)	56022	56023	**Бетон**	Красный-зеленый-синий (RGB)	56010	56011
	Одноцветный	56030	56031		Одноцветный	56018	56019
	RGB-DMX (различные световые эффекты с управлением через цифровой протокол)	56026	56027		RGB-DMX (различные световые эффекты с управлением через цифровой протокол)	56014	56015
Изготовленный заводским способом	Красный-зеленый-синий (RGB)	56024	56025	**Изготовленный заводским способом**	Красный-зеленый-синий (RGB)	56012	56013
	Одноцветный	56032	56033		Одноцветный	56020	56021
	RGB-DMX (различные световые эффекты с управлением через цифровой протокол)	56028	56029		RGB-DMX (различные световые эффекты с управлением через цифровой протокол)	56016	56017

Произведено в Европейском Союзе
Sacopa, S.A.U.
Pol. Ind. Poliger Sud – Sector I
17854 Sant Jaume de Llierca (Spain) (Испания)

ASTRALPOOL
Avda. Francesc Macià, 38, planta 16
08208 Sabadell (Barcelona) Spain (Испания)
info@astralpool.com

56010E201

- Мы оставляем за собой право полностью или частично изменять содержание данного документа без предварительного оповещения.