MADE IN ITALY CE

Fog 70 IC Ambiente

Установка распыления с несколькими линиями с рег. расходом 1x230В-50Гц

Professional misting systems to manage independent areas simultaneously

Желанная атмосфера

Кондиционирование, увлажнение, отсутствие пыли, ароматизация, сценографические эффекты. Fog 70 IC Ambiente - это установка туманообразования multizone, которая является **комплексным решением**: полностью монтированным и готовым **для немедленной работы**. Настоящий качественный сдвиг в области **охлаждения бытовых** и **промышленных** помещений.

Деталь дозатора Dosatron

Деталь системы фильтрации и уничтожения бактерий в воде

Детали электронной панели MASTER и панели SLAVE, принадлежащие туманной системе Fog 70 IC Ambiente

Copyright© Idrobase Group. All rights reserved.

Тех.параметры

Код	Модель	*Форсунки мин - макс	Давление	Расход мин.-макс.	Потребляемая мощность	Вес
ZX.ICM406	IC AMBIENTE 70 M4-6	30 - 120	70бар	1,4 - 5,6л/мин	2,2КВт (1x230В-50Гц)	165кг
ZX.ICM806	IC AMBIENTE 70 M8-6	30 - 120	70бар	1,4 - 5,6л/мин	2,2КВт (1x230В-50Гц)	182кг
ZX.ICM411	IC AMBIENTE 70 M4-11	60 - 230	70бар	2,7 - 11л/мин	2,2КВт (1x230В-50Гц)	165кг
ZX.ICM811	IC AMBIENTE 70 M8-11	60 - 230	70бар	2,7 - 11л/мин	2,2КВт (1x230В-50Гц)	182кг

** Максимальное число форсунок рассчитывается, используя форсунку IT.204C с коэф. расхода 020 (0,075л/мин.) при 70бар*

Пример применения **Fog 70 IC Ambiente multi-line**

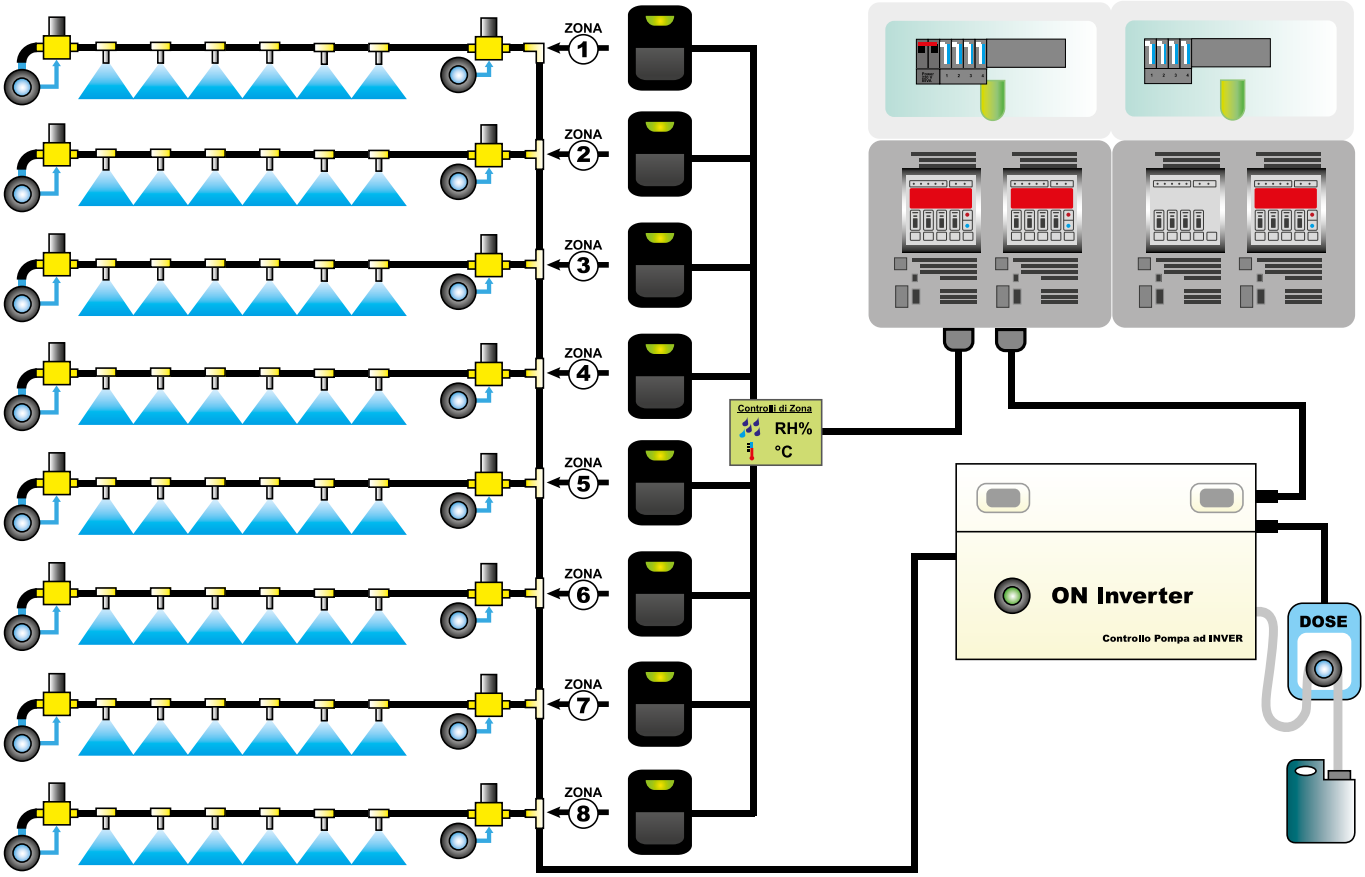

IC Ambiente 70 multi-line оснащен панелью управления для 4 зон. Каждая зона оборудованная набором электромагнитных клапанов. На панели управления MASTER есть 4 селектора. Отдельная зона может быть установлена на ON/OFF, на РУЧНУЮ или АВТОМАТИЧЕСКУЮ работу. Каждая из четырех областей управляется пультом дист.управления с помощью чувствительного датчика (влажности, температуры). Эти данные передаются на панель MASTER, которая активирует или деактивирует линии подачи воды в систему путем уменьшения или увеличения оборотов двигателя. С АВТОМАТИЧЕСКОЙ функцией, активируется система пауза/работа (ОПЦИЯ). Кроме того, панель MASTER может быть оснащена таймером (ОПЦИЯ) для каждой зоны, что позволит управлять временем работы и паузы, дифференцируя их в каждой области. Панель SLAVE может быть подключена к панели MASTER, что позволит управлять 8 зон вместо 4.

Технические характеристики

- **Насосная станция с** профессиональным насосом высокого давления и эл.двигатель, контролируемый инвертором.
- **Электрическая панель MASTER**
- **Электрическая панель SLAVE**. (опция) Добавляется панель SLAVE, когда нужно увеличить кол-во управляемых линий (максимум 4 линии для панели SLAVE)
- **Станция дозирования**
- **Комплект фильтрации воды**
- **Гидравлическая схема низкого** и высокого давления: электроклапаны, байпас, датчик давления для контроля и устройства безопасности системы
- **Размеры Д x Ш x В:** 1150 x 510 x 1900мм

Copyright© Idrobase Group. All rights reserved.